BADUJET Vogue Deluxe

Material-Variante der BADUJET Vogue mit einem Hauch von Luxus. Komplett aus Edelstahl. Und über jeden Zweifel erhaben.

Einsatzgebiet
Zum Wandeinbau in alle Beckenausführungen, als Attraktion, für die Fitness, als Wellen- oder Luftperlbad, für die Unterwassermassage nach ärztlichem Rat. Schwimmen ohne Wende auch in kleinen Becken möglich.

Ausführung
Wie BADUJET Vogue, jedoch darüber hinaus mit Düsen und Bedienelementen aus Edelstahl und Piezotastern.

Empfehlenswertes Zubehör sowie Winter-Kit siehe Seite 128.

Werkstoffe
Abdeckblende ..... Edelstahl
Einbaugehäuse ..... ABS
Düsengehäuse ..... ABS
Innenteile ..... ABS/Edelstahl
Saug-/Druckleitung ..... PVC
Kugelhähne und Fittings ..... PVC
Bedienelemente ..... Edelstahl
Düse ..... ABS/Edelstahl

Technische Daten bei 50 Hz	BADUJET Vogue Deluxe	21-60/45 GT 27°	21-60/44 GT 27°
Förderstrom der Pumpe (m³/h)	3~/1~	58	54
Spannung	3~/1~	3 N~ 400/230 V	1~ 230 V
Leistungsaufnahme P_1/-abgabe P_2 [1] (kW)	3~/1~	3,18/2,60	2,89/2,20
Anzahl der Düsen (Ø 40 mm)		1	1
Ausströmdruck an der Düse (bar)	3~/1~	1,10	1,00
Ausströmgeschw. mittig 2 m vor der Düse (m/s)	3~/1~	1,20	1,10
Massagedruck (bar) max.	3~/1~	1,60	1,40
Düse allseitig schwenkbar (Grad)		60	60
Nettogewicht (kg)	3~/1~	31,00	33,00

Detaillierte Infos zur Schutzart des Motors siehe Seite 143.

Technische Daten können abweichen.

Artikel-Nr.	Typ	Variante	Spannung	Leistungsabgabe P_2
232.1100.000	BADUJET Vogue Deluxe[6]	Vormontagesatz		
232.4400.000	BADUJET Vogue Deluxe[6] mit weißer LED	Fertigmontagesatz	1~ 230 V	2,20 kW
232.4420.000	BADUJET Vogue Deluxe[6] mit Multicolor-LED	Fertigmontagesatz	1~ 230 V	2,20 kW
232.4200.000	BADUJET Vogue Deluxe[6] mit weißer LED	Fertigmontagesatz	3 N~ 400/230 V	2,60 kW
232.4220.000	BADUJET Vogue Deluxe[6] mit Multicolor-LED	Fertigmontagesatz	3 N~ 400/230 V	2,60 kW
232.1300.001	Kugelhahn-Kit			
232.2000.402	Edelstahl-Haltegriff für BADUJET Vogue Deluxe, kpl.[6]			

Bei Bestellung einer kompletten Anlage bitte Artikel-Nr. von Vor- **und** Fertigmontagesatz angeben.

Blende, Düsen und Bedienelemente aus Edelstahl >

Düsengehäuse mit Piezotaster >

Edelstahl-Haltegriff optional >

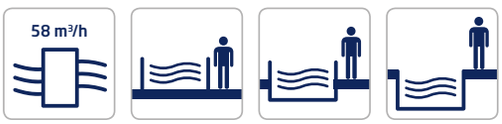

Lieferumfang

Vormontagesatz
- Kunststoff-Einbaugehäuse
- Spannring komplett, Schrauben und Dichtungen

Fertigmontagesatz
- Düsengehäuse komplett,
  mit einer schwenkbaren Düse und Schrauben
- Edelstahl-Abdeckblende
- Saug-/Druckleitung 63 mm
- Schaltgerät
- BADU 21-60/45 GT 27° oder
  BADU 21-60/44 GT 27°

Hinweis
Bei Verlängerung der Saug- und Druckleitung müssen diese entsprechend groß dimensioniert werden, sodass sie annähernd verlustfrei sind – siehe Seite 142.

Maße
Ausführliche Maße auf Anfrage oder unter badu.de

Unverbindliches Einbauschema

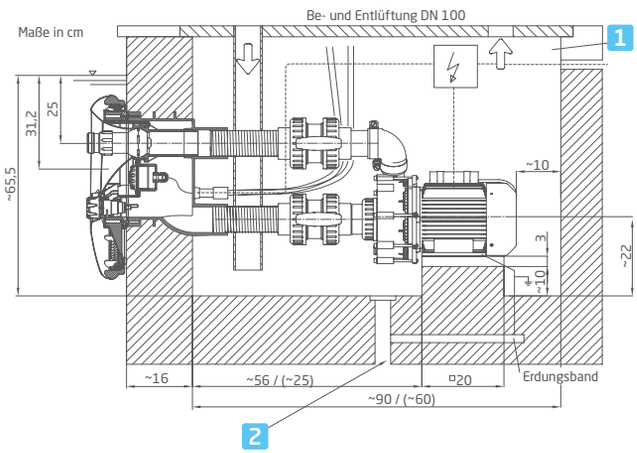

Ausreichend dimensionierter Ablauf erforderlich.
Maße in Klammern - Ausführung ohne Kugelhähne.

1 Schachtbreite min. 70 cm
2 Bodenablauf